Teste a snodo SI
SIL35-ES-2RS-SKF - SIL35-ES-2RS-SKF

https://www.123cuscinetti.ch/cuscinetti-supporti/teste-snodo/si/sil35-es-2rs-skf

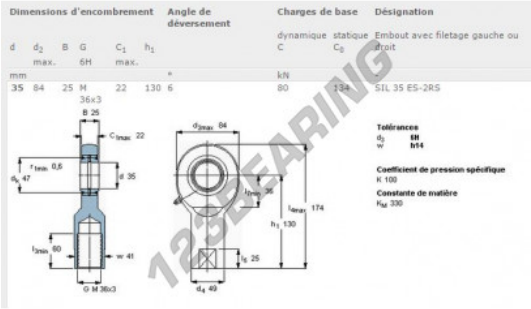

Dimensions d'encombrement					Angle de déversement	Charges de base		Désignation
d	d_2 max.	B	G 6H	C_1 max.	h_1	dynamique C	statique C_0	Embout avec filetage gauche ou droit
mm					°	kN		-
35	84	25	M 36x3	22	130	6	80	134	SIL 35 ES-2RS

CARATTERISTICHE DEL PRODOTTO

Marchio	SKF
N° Ean13	7316570048346
Diametro interno	35 mm
Diametro interno	1.378" inch
Diametro esterno	84 mm
Diametro esterno	3.307" inch
Spessore	25 mm
Spessore	0.984" inch
Tipo	SI
Imballaggio	1

contatto@123cuscinetti.ch
CRT4 de Lesquin 60 Rue Du Haut De Sainghin 59273 Fretin FRANCE

16/02/2025