Cuscinetti a rulli
NCF3052-V-ZEN - NCF3052-V-ZEN

https://www.123cuscinetti.ch/cuscinetti-supporti/cuscinetti-rulli/rulli/ncf3052-v-zen

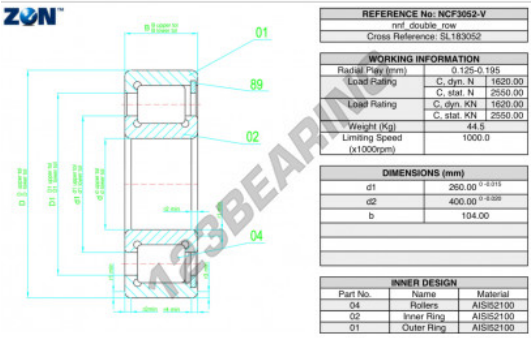

CARATTERISTICHE DEL PRODOTTO

Marchio	ZEN
N° Ean13	3616060510433
Diametro interno	260 mm
Diametro esterno	400 mm
Spessore	104 mm
Velocità limite	1000 rpm
Carico dinamico	1620 kN
Carico statico	2550 kN
Imballaggio	1

contatto@123cuscinetti.ch
CRT4 de Lesquin 60 Rue Du Haut De Sainghin 59273 Fretin FRANCE