Snodi sferici GE
LHS18-IKO - LHS18-IKO

https://www.123cuscinetti.ch/cuscinetti-supporti/teste-snodo/ge/lhs18-iko

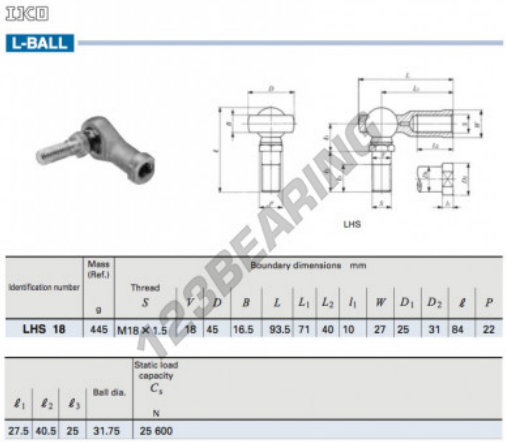

IKO

L-BALL

LHS

Identification number	Mass (Ref.) g	Thread S	Boundary dimensions mm V	D	B	L	L_1	L_2	l_1	W	D_1	D_2	ℓ	P
LHS 18	445	M18 × 1.5	18	45	16.5	93.5	71	40	10	27	25	31	84	22

ℓ_1	ℓ_2	ℓ_3	Ball dia.	Static load capacity C_s N
27.5	40.5	25	31.75	25 600

123BEARING

CARATTERISTICHE DEL PRODOTTO

Marchio	IKO
N° Ean13	3616060465139
Diametro interno	18 mm
Diametro interno	0.709" inch
Tipo	GE
Peso	445 g
Lubrificazione	senza
Imballaggio	1

contatto@123cuscinetti.ch
CRT4 de Lesquin 60 Rue Du Haut De Sainghin 59273 Fretin FRANCE