Snodi sferici GE
LHS16-IKO - LHS16-IKO

https://www.123cuscinetti.ch/cuscinetti-supporti/teste-snodo/ge/lhs16-iko

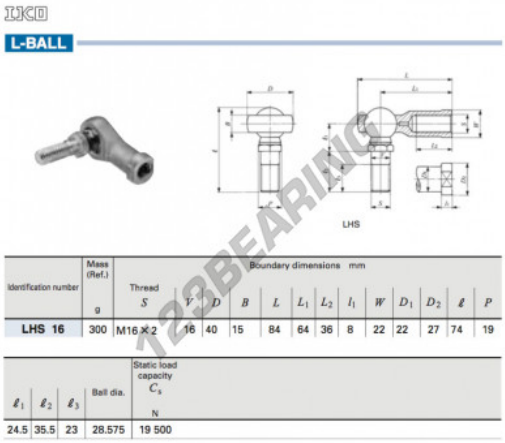

IKO

L-BALL

LHS

Identification number	Mass (Ref.) g	Thread S	Boundary dimensions mm V	D	B	L	L_1	L_2	l_1	W	D_1	D_2	ℓ	P
LHS 16	300	M16 × 2	16	40	15	84	64	36	8	22	22	27	74	19

ℓ_1	ℓ_2	ℓ_3	Ball dia.	Static load capacity C_s N
24.5	35.5	23	28.575	19 500

123BEARING

CARATTERISTICHE DEL PRODOTTO

Marchio	IKO
N° Ean13	3616060465122
Diametro interno	16 mm
Tipo	GE
Peso	300 g
Il filo	Filetto destro
Lubrificazione	senza
Imballaggio	1

contatto@123cuscinetti.ch
CRT4 de Lesquin 60 Rue Du Haut De Sainghin 59273 Fretin FRANCE